ՄԵՏԱՂԱԿԱՆ ՆՍՏԱՐԱՆ Մ1:20

ՏԵՍՔ ԹԻԿՆԱԿԻ ԿՈՂՄԻՑ Մ1:20

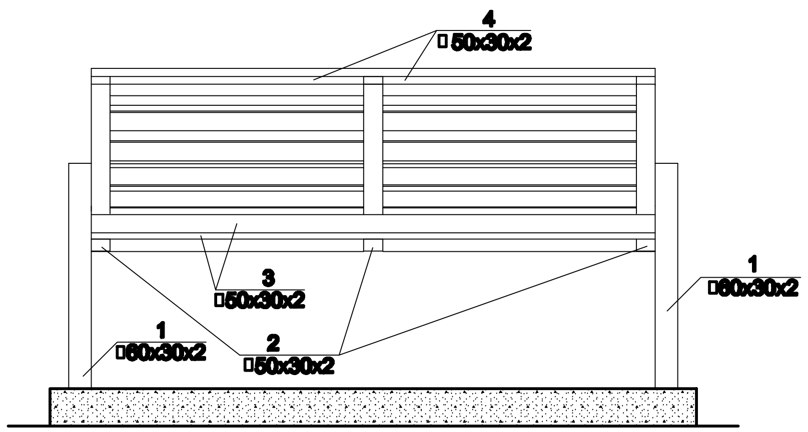

ԿՈՂԱՅԻՆ ՏԵՍՔ Մ1:20

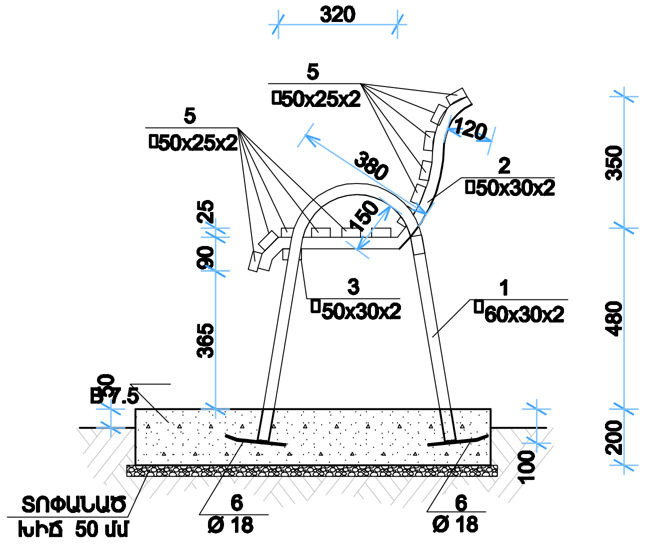

ՄԱՍՆԱԳԻՐ ՄԵԿ ԷԼԵՄԵՆՏԻ ՀԱՄԱՐ

ՁՈՂ N	ՆՇԱՆԱ-ԿՈՒՄ	ԱՆՎԱՆՈՒՄ		ՔԱՆ. ՀԱՏ	ԵՐԿԱՐ ՄՄ	nxL Մ	ԾԱՆՐՈՒԹՈՒ-ԹՅՈՒՆ ԿԳ
1	2	3		4	5	6	7
		ՆՍՏԱՐԱՆ					
1		□ 60x30x2.5	L=1800	2	1800	3.60	**10.55**
2		□ 50x30x2	L=860	3	860	2.58	**5.96**
3		□ 50x30x2	L=1500	2	1500	3.0	**6.93**
4		□ 50x30x2	L=675	2	675	1.35	**3.12**
5		□ 50x25x2	L=1500	12	1500	18.0	**38.70**
6		Ø 18 A500c	L=200	4	200	0.80	**1.60**
		ՆԵՐԿՈՒՄ	4.45 քմ,				

ՏԵՍՔ ՎԵՐԵՎԻՑ Մ1:20

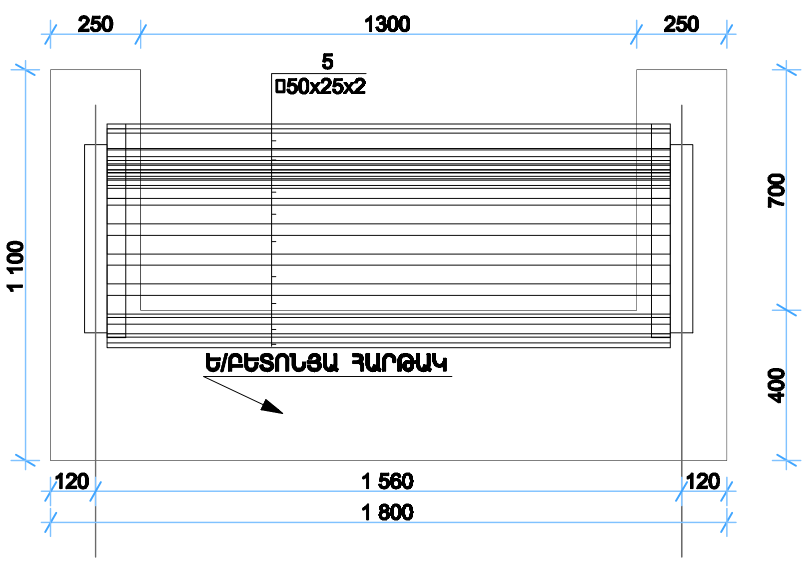

ԵՐԿԱԹԲԵՏՈՆՅԵ ՀԱՐԹԱԿ Մ1:20

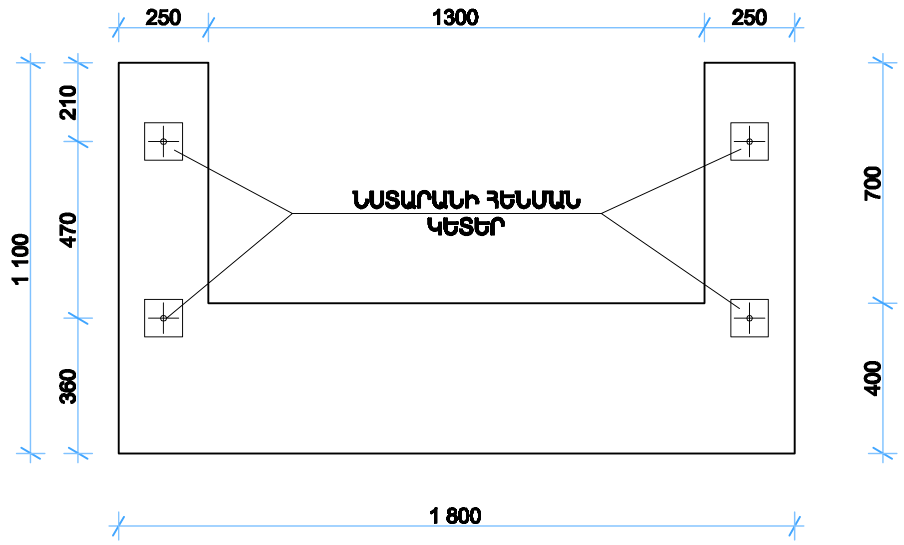

ՃԱՐ-Տ	Կ. ԲԱԲԱՅԱՆՅԱՆ		Երևան քաղաքի Աջափնյակ վարչական շրջանի Արզումանյան 4 շենքի բակային տարածքի բարեկարգման նախագիծ "Պատվերի համար՝ ԵՔ-ՊՂԱՇԶԲ-13/71-2		
ԿԱՏԱՐՈՂ	Ա. ԿԱՐԱՊԵՏՅԱՆ				
			ԲԱՐԵԿԱՐԳՈՒՄ	ՓՈՒԼ	ԹԵՐԹ / ԹԵՐԹԵՐ
				ԱՆ	7 / 17
«ՄԻՌՈԱՐ» ՍՊԸ			ՄԵՏԱՂԱԿԱՆ ՆՍՏԱՐԱՆ (Տեսք թիկնակի կողմից, կողային տեսք, տեսք վերևից, երկաթբետոնե հարթակ, մասնագիր)	ԱՐՏՈՆԱԳԻՐ h.15422	